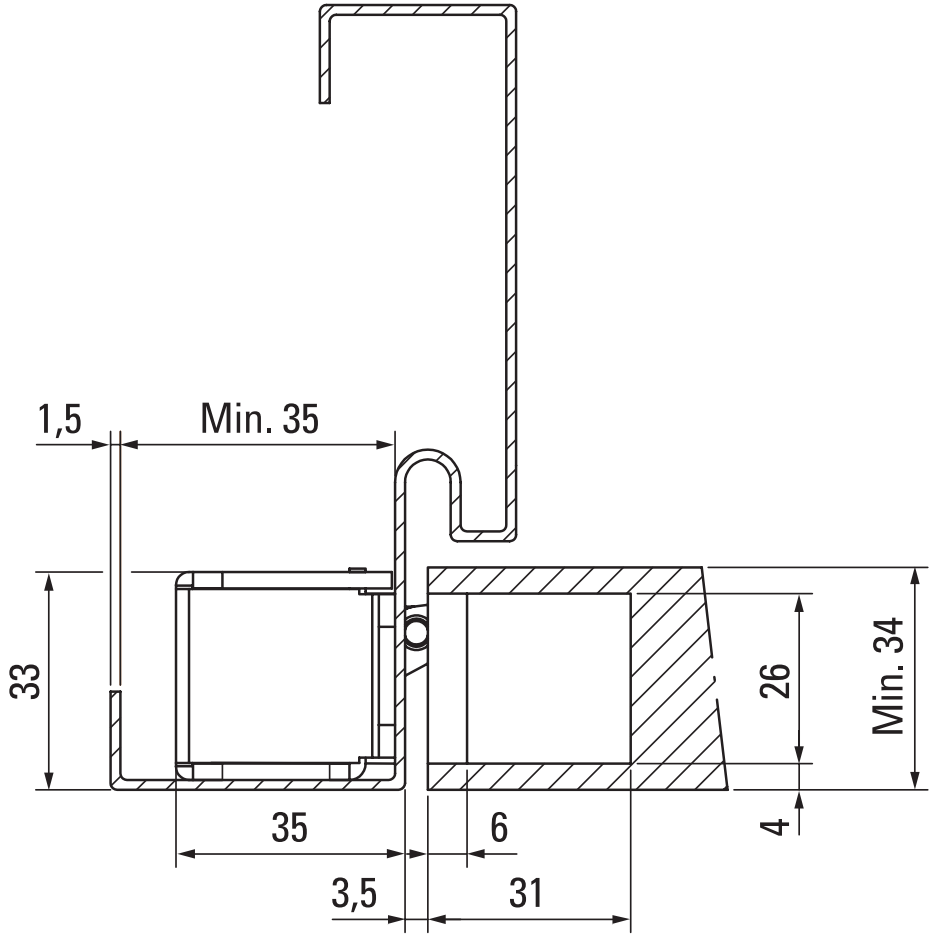
1,5
Min. 35
33
26
Min. 34
4
35
6
3,5
31